176033 VAAMO1TC4D12TIVTS

Désignation

VAAMO1TC4D12TIV- Protection parafoudre débrochable Type 1+2 tétrapolaire avec contact télésignalisation.

Domaine d'utilisation

Tertiaire, hôtels, clinique, industrie

Le module VAAMO1TC4D12TIV (176033) est destiné à protéger les installations électriques tétrapolaires dont le régime de neutre est TT ou TN. Ce dispositif se raccorde en à l'origine de l'installation pour la protection de tête des installations. Compatible avec les installations équipées de paratonnerre, sa tension de protection basse permet une protection des équipements sensibles.

Caractéristiques

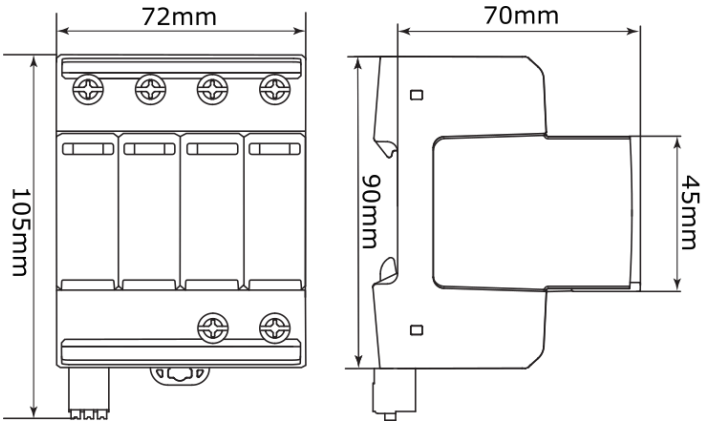

- Dimensions: (largeur) 4 modules standards.
- Tension nominale Un : 240/415Vac
- Tension de régime permanent Uc : 300Vac ;
- Régimes de neutre compatibles : TT et TN
- Tension de protection Up : 1,5kV (L-PE);
- Courant impulsionnel I_{imp}: 12.5kA
- Courant nominal de décharge In: 20kA
- Courant maximal de décharge Imax: 50kA
- Tenue aux courts-circuits Isccr : 100kArms
- Tension résiduelle Ures@5kA = 1,1kV
- Connexion interne : CT1
- Conforme à la norme NF EN 61643-11 type 1+2
- Déconnecteur associé : Fusibles 125AgG (max 250AgG)
- Température d'utilisation : -40/+85°C (5-95% HR)
- Contact signalisation : NO/NC (1A/250Vac, 0.5A/48Vdc) section 1.5mm²
- 1.5mm²

Aide au descriptif

Dispositif de protection modulaire débrochable contre les surtensions. Type 1+2, I_{imp} 12.5kA, I_n=20kA, Up=1.5kV, U_n = 240/415V, U_c=300Vac, I_{sccr} 100kA, déconnecteur recommandé fusibles 125AgG (maxi 250AgG).

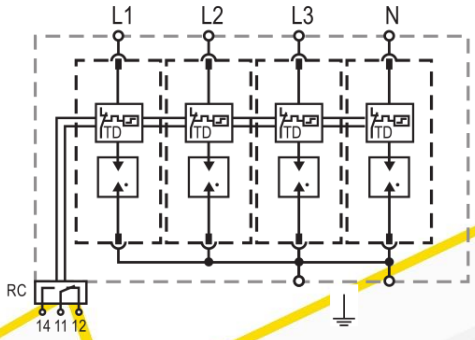

Accessoires et pièces détachées

Pièces de rechange :

- Cartouches parafoudre Phase ou neutre, code 176502 VAAKT1PT1D12TIR